▽▽ （ ▽ ， ▽▽▽ ）

樹脂成形加工品		略号	日付	原因及び対策内容	設計	略号	日付	原因及び対策内容	設計
呼名寸法	公差								
6未満	±0.15								
6以上 30未満	±0.2								
30以上 50未満	±0.3								
50以上100未満	±0.4								
100以上	±0.6								

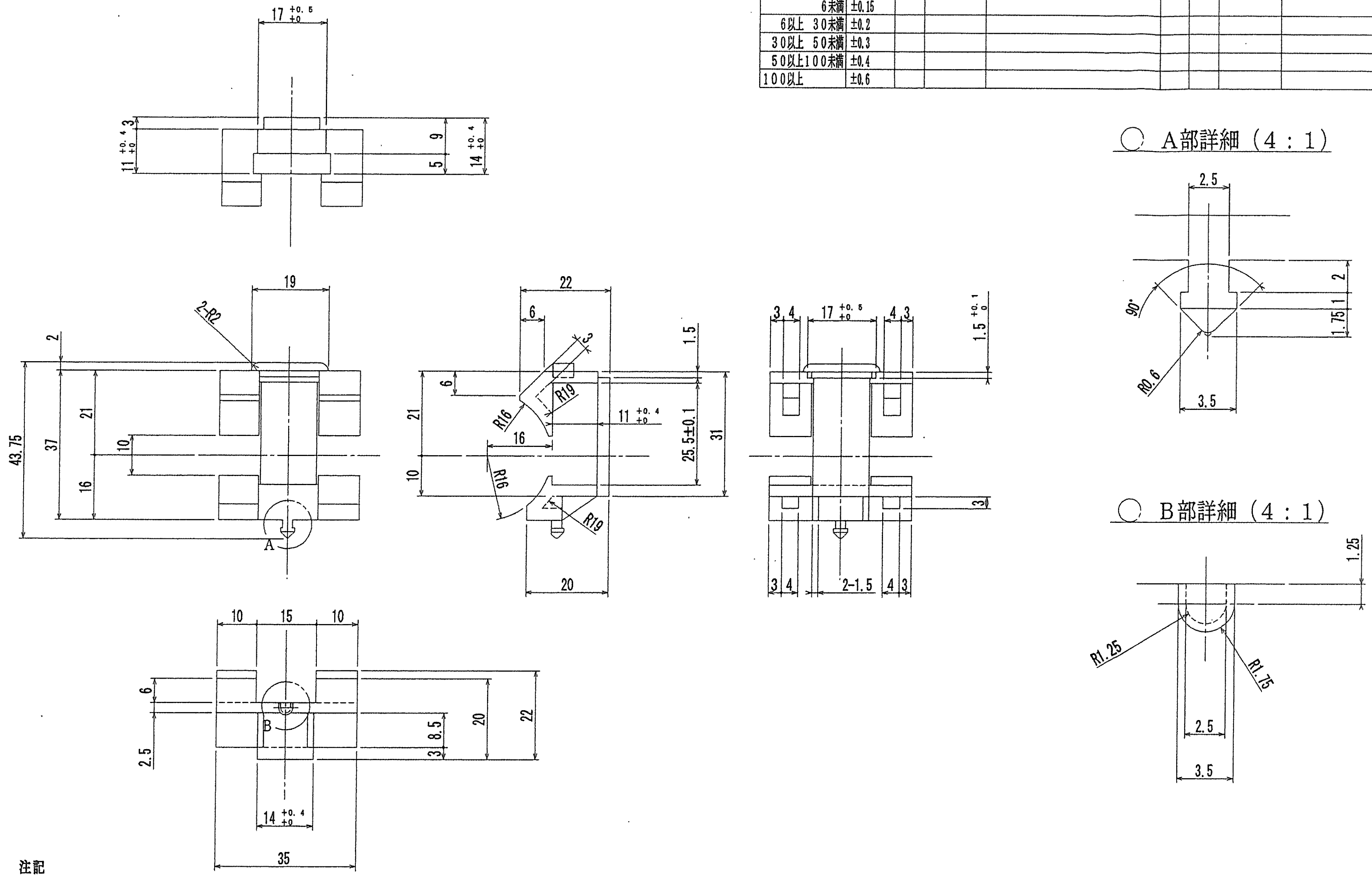

A B C D E F G
5 4 3 2 1
17 +0.5 +0
11 +0.4 +0
3
9
5
14 +0.4 +0
19
2-R2
2
43.75
37
21
10
16
A
22
6
3
R19
R16
16
11 +0.4 +0
R16
R19
21
10
1.5
25.5±0.1
31
20
3 4
17 +0.5 +0
4 3
1.5 +0.1 0
3
2-1.5
10 15 10
6
B
3
8.5
20
22
2.5
14 +0.4 +0
35
○ A部詳細（4：1）
2.5
90°
2
1
1.75
R0.6
3.5
○ B部詳細（4：1）
1.25
R1.25
R1.75
2.5
3.5

注記

1； 寸法指示以外ノ抜キ勾配ハ1°以下ノコト。

2； 外観ニ傷、汚レ、ヒケ無キコト。

3； 金型構造ハ打合セノ上、決定ノコト。

4； 図中、※印寸法ハ相手方ト現合調整ノコト。

5； 指示外角部ハ、R＝0．2 $^{+0.1}_{0}$

A	***/********			***/********		***/********				＊＊	***/********		
項	材質			色調		処理				設計	備考		
商品名	*******					図名	セキュリティホルダー ベッド用			尺度	1:1(4:1)	取数	*×*
日付	2005.10.12	承認		検図		検図		設計		製図	藤岡	図番	YS0093 ⚠1

株式会社ヤマシタ製作所

▽▽（▽，▽▽▽）

樹脂成形加工品		略号	日付	原因及び対策内容	設計	略号	日付	原因及び対策内容	設計
呼名寸法	公差								
6未満	±0.15								
6以上 30未満	±0.2								
30以上 50未満	±0.3								
50以上100未満	±0.4								
100以上	±0.6								

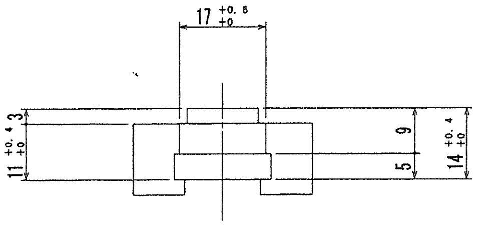

17 +0.5 +0
3
11 +0.4 +0
9
5
14 +0.4 +0

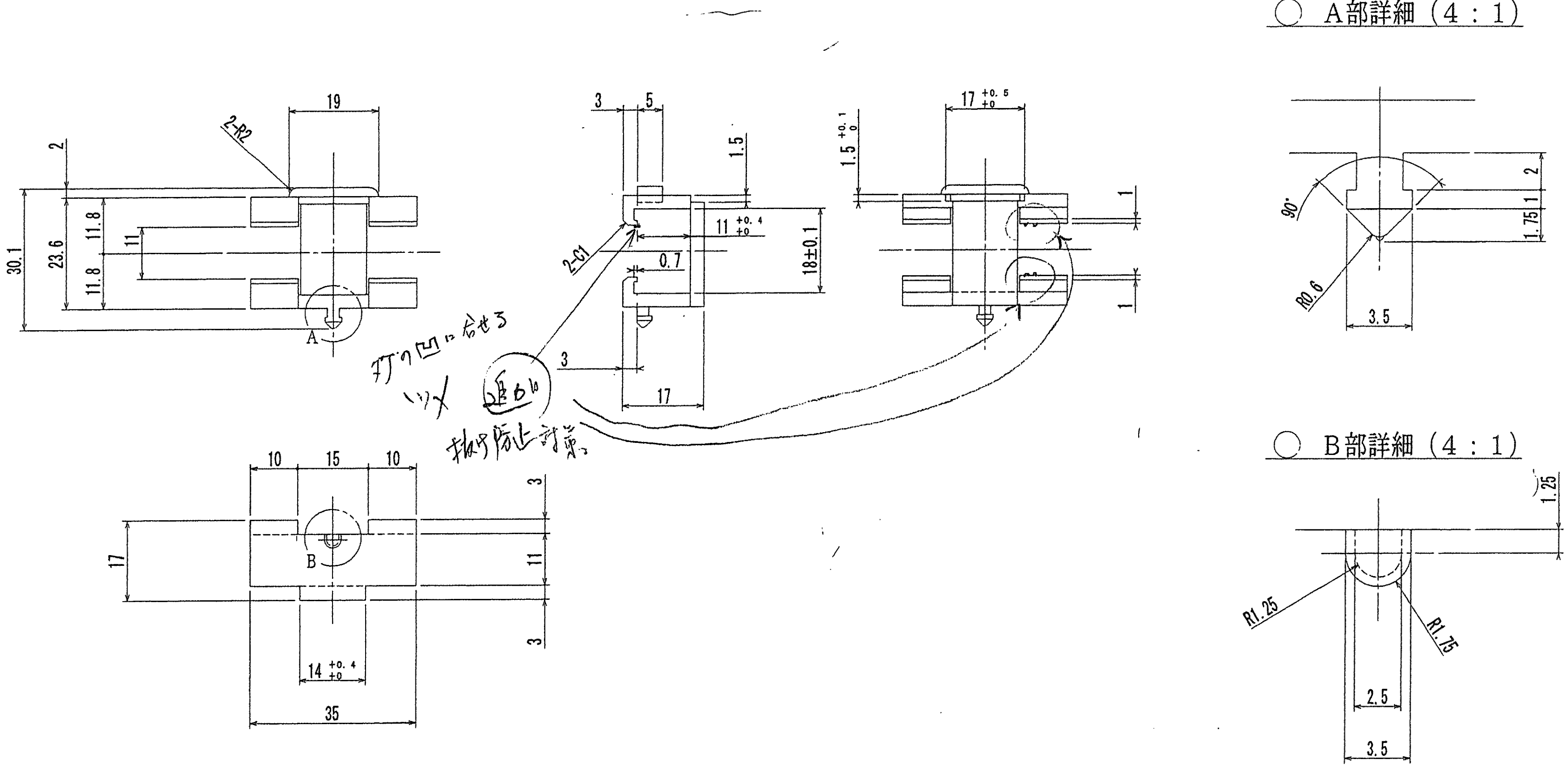

○ A部詳細（4：1）
○ B部詳細（4：1）
19
2-R2
2
30.1
23.6
11.8
11.8
11
A
3
5
1.5
2-C1
11 +0.4 +0
0.7
18±0.1
3
17
1.5 +0.1 0
17 +0.5 +0
1
1
10
15
10
3
17
B
11
3
14 +0.4 +0
35
2
1
1.75
90°
R0.6
3.5
1.25
R1.25
R1.75
2.5
3.5

打の凹に合せる

ツメ 逃がし

抜け防止対策

注記

1；寸法指示以外ノ抜キ勾配ハ1°以下ノコト。

2；外観ニ傷、汚レ、ヒケ無キコト。

3；金型構造ハ打合セノ上、決定ノコト。

4；図中、※印寸法ハ相手方ト現合調整ノコト。

5；指示外角部ハ、R＝0．2 $^{+0.1}_{0}$

A	***/********	***/********	***/********	藤岡	***/********									
項	材質	色調	処理	設計	備考									
商品名	セキュリティホルダー（眼鏡用）	図名	セキュリティホルダー	尺度	1:1(4:1)	取数	＊×＊							
日付	2005.11.16	承認		検図		検図		設計		製図	藤岡	図番	YS0103	＊

株式会社ヤマシタ製作所