バリフォーカル　DCオートアイリス　レンズ　IR対応

定　格

適合撮像素子	1／3型
焦点距離	f＝3.0～8.0mm
画角(1/3CCD)	f＝3.0mmにて　水平92.5°　×　垂直68.0°
	f＝8.0mmにて　水平35.7°　×　垂直26.8°
絞り範囲	F1.0～360
フォーカス範囲	0.2m～∞
操作方法	フォーカス　手動(ロックネジ付)
	ズーム　手動(ロックネジ付)
	アイリス　DCオートアイリス
フィルター取付ネジ	無し
作動電圧	CLOSE→OPEN　4.0V
	OPEN→CLOSE　0.5V
バックフォーカス	f＝3.0mm　7.69mm
	f＝8.0mm　13.72mm
レンズコネクター	JEITA規格準拠
質量	44.8g
作動温度範囲	-20℃～+60℃
マウント	CSマウント

外観寸法図

IR（近赤外対応）
INFRARED

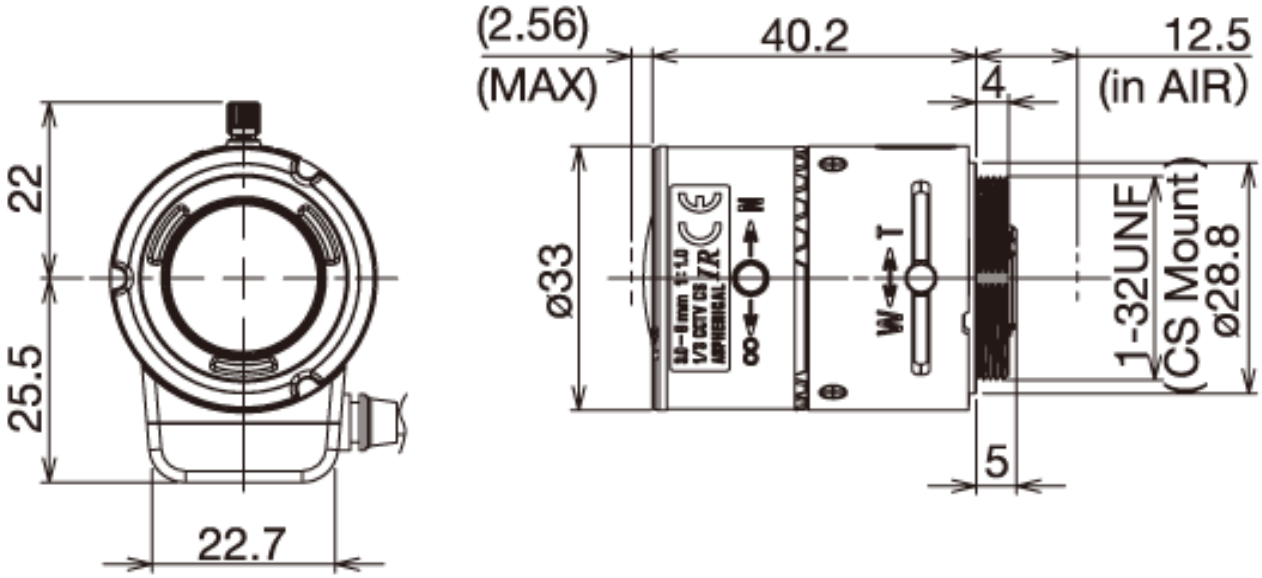

配線図

PIN	Wire Color 線材	Coil Function 巻線
1	Orange　橙	C-　制動-
2	Yellow　黄	C+　制動+
3	Red　赤	D+　駆動+
4	Black　黒	D-　駆動-

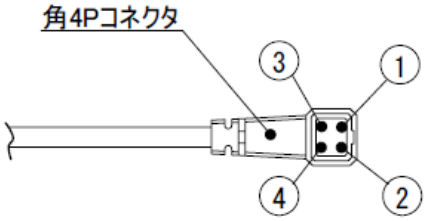

型　番		分　類	発　行	頁
13VG308ASIR2	株式会社ジーネット	CCTV	2010年8月	1/1